Anoden kompatibel zu Volvo Penta

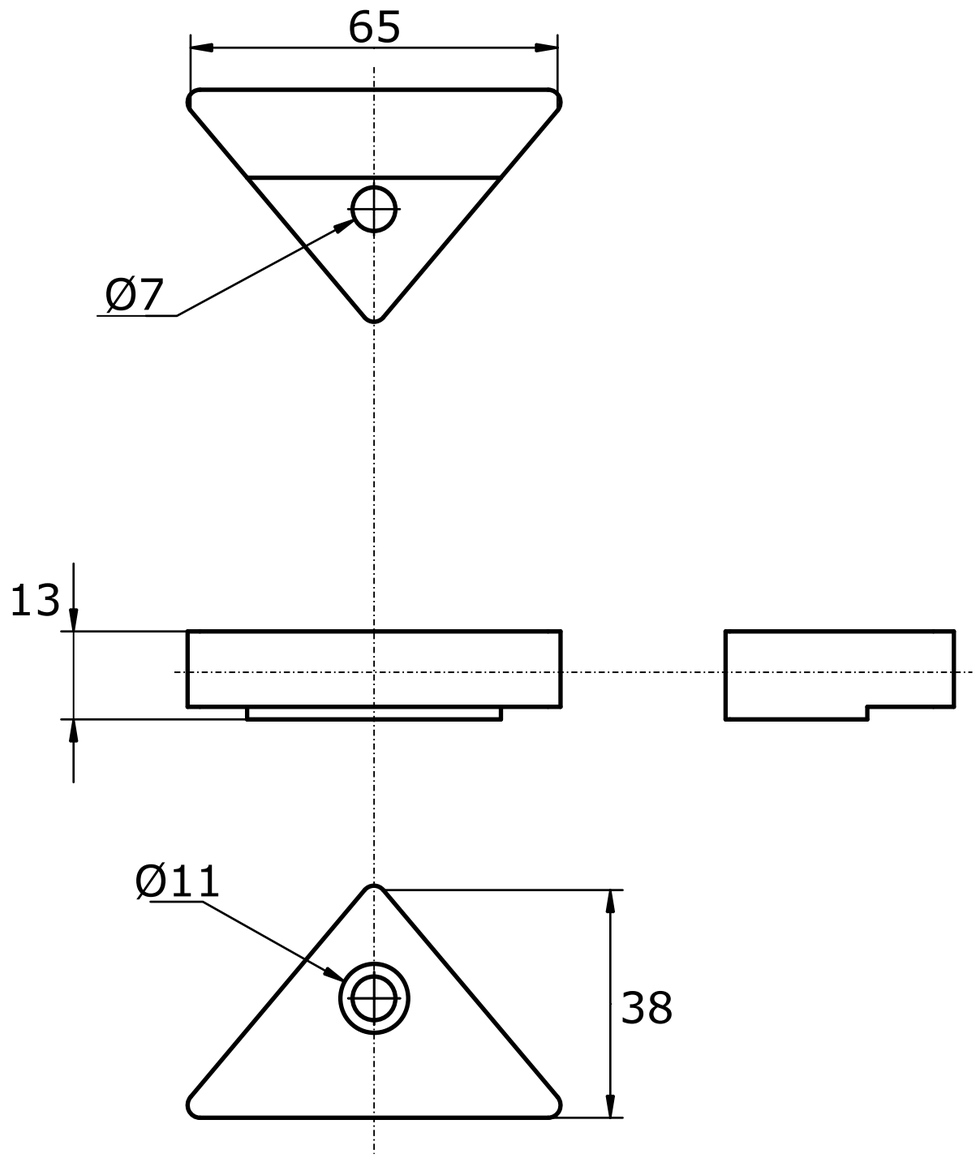

Referenznummer
872675

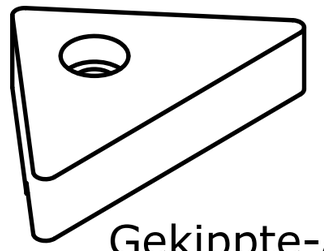

Gekippte-Ansicht

OPFERANODE24.DE	Anoden Kategorie : Anoden kompatibel zu Volvo Penta	Artikelnummer: 9228AL	
	Werkstoff: AlZn5In	Gewicht: 0,043kg	
ISO	Nur zur Information,unterliegt nicht dem Änderungsdienst	Maßstab: 1:1	Zst: Änderung: Datum: