Ringanode kompatibel zu Max-Prop

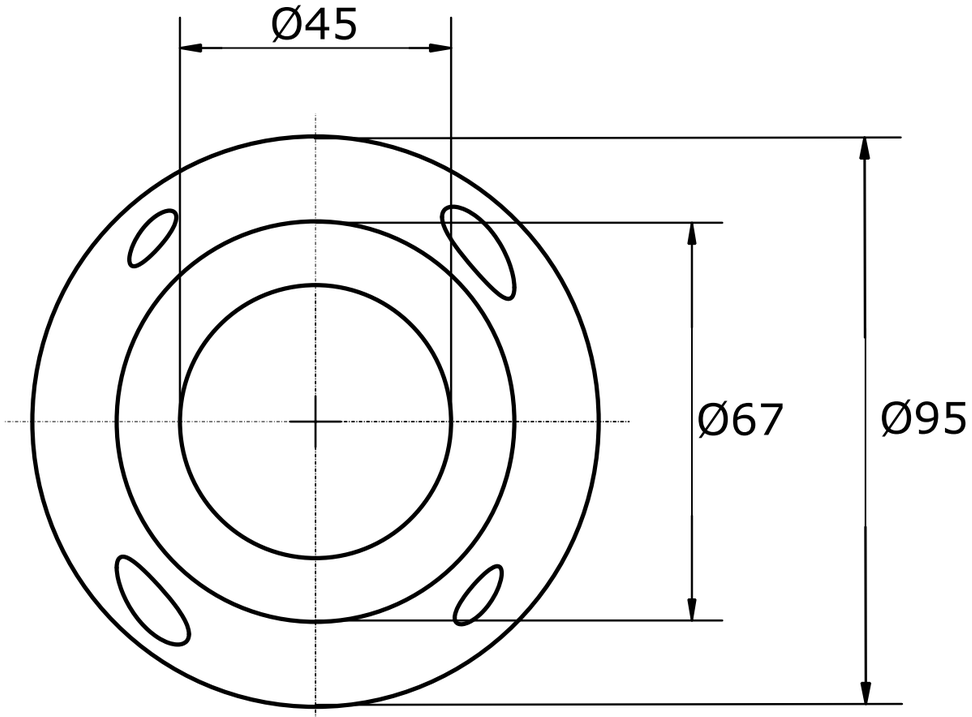

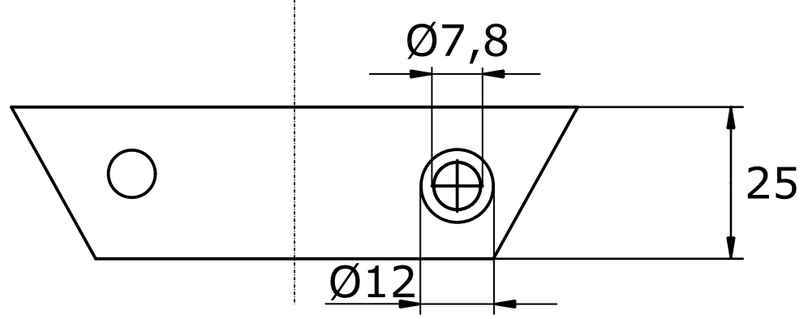

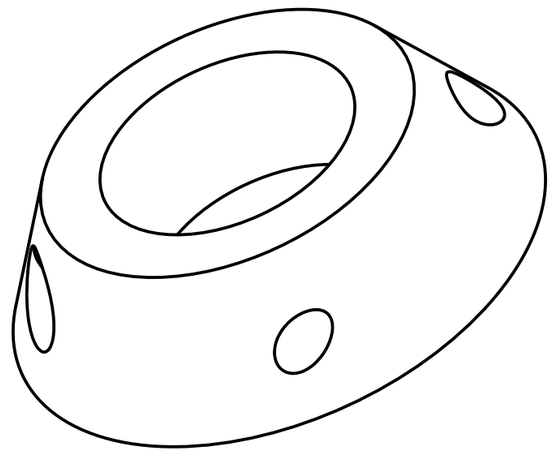

Gekippte-Ansicht

OPFERANODE24.DE	Anoden Kategorie : Max-Prop Ring	Artikelnummer: 9605			
	Werkstoff: Zink	Gewicht: 0,610kg			
ISO	Nur zur Information, unterliegt nicht dem Änderungsdienst	Maßstab: 1:1	Zst:	Änderung:	Datum: