Dreilochanode kompatibel zu Max-Prop

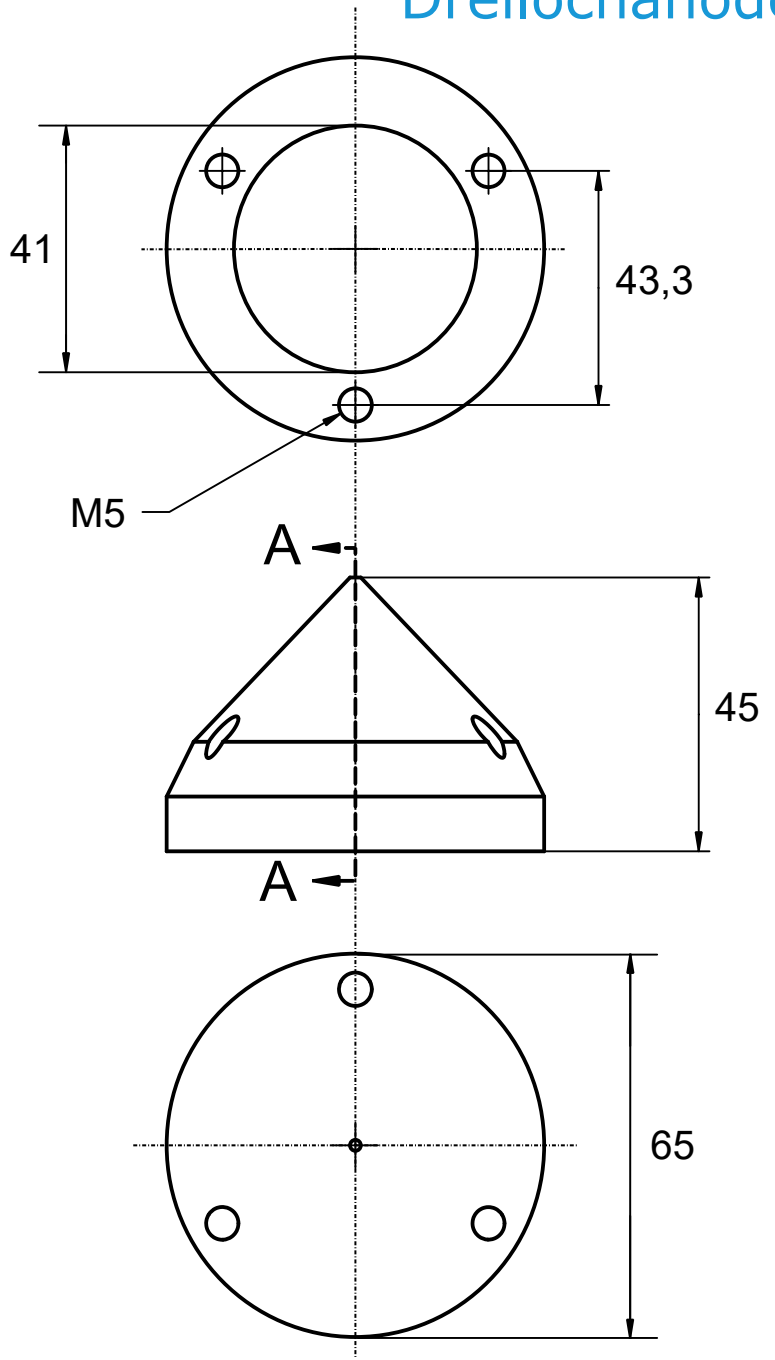

Referenz

AN63 & Z63R3

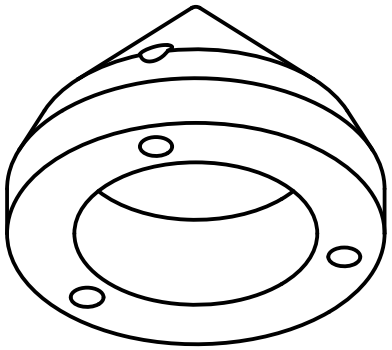

Gekippte Ansicht

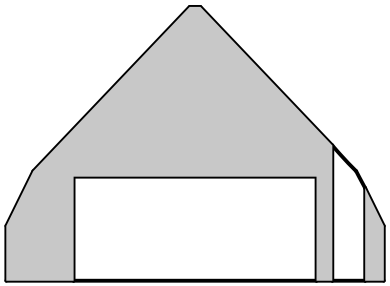

Schnittansicht A-A

OPFERANODE24.DE	Anoden Kategorie : Max-Prop	Artikelnummer: 9606			
	Werkstoff: Zink	Gewicht: 0,30kg			
ISO	Nur zur Information,unterliegt nicht dem Änderungsdienst	Maßstab:	Zst:	Änderung:	Datum: