Zweilochanoden kompatibel zu Max-Prop

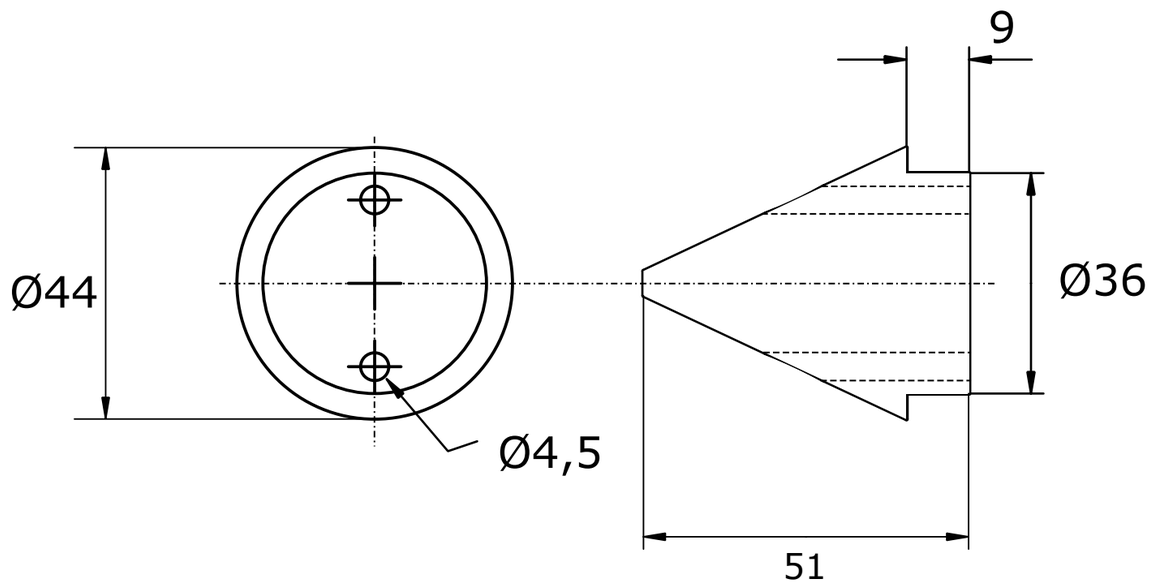

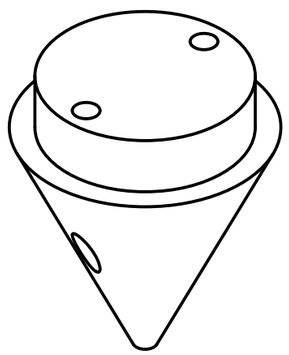

Gekippte Ansicht

Referenz

AN63/2 & Z63R

Anoden Kategorie : Zweilochanoden	Artikelnummer: 9609		
Werkstoff: Zink	Gewicht: 0,240kg		
Nur zur Information, unterliegt nicht dem Änderungsdienst	Maßstab: 1:1	Zst:	Änderung: Datum:

ISO