Anoden kompatibel zu Gori
18" - 20" Sail-Drive

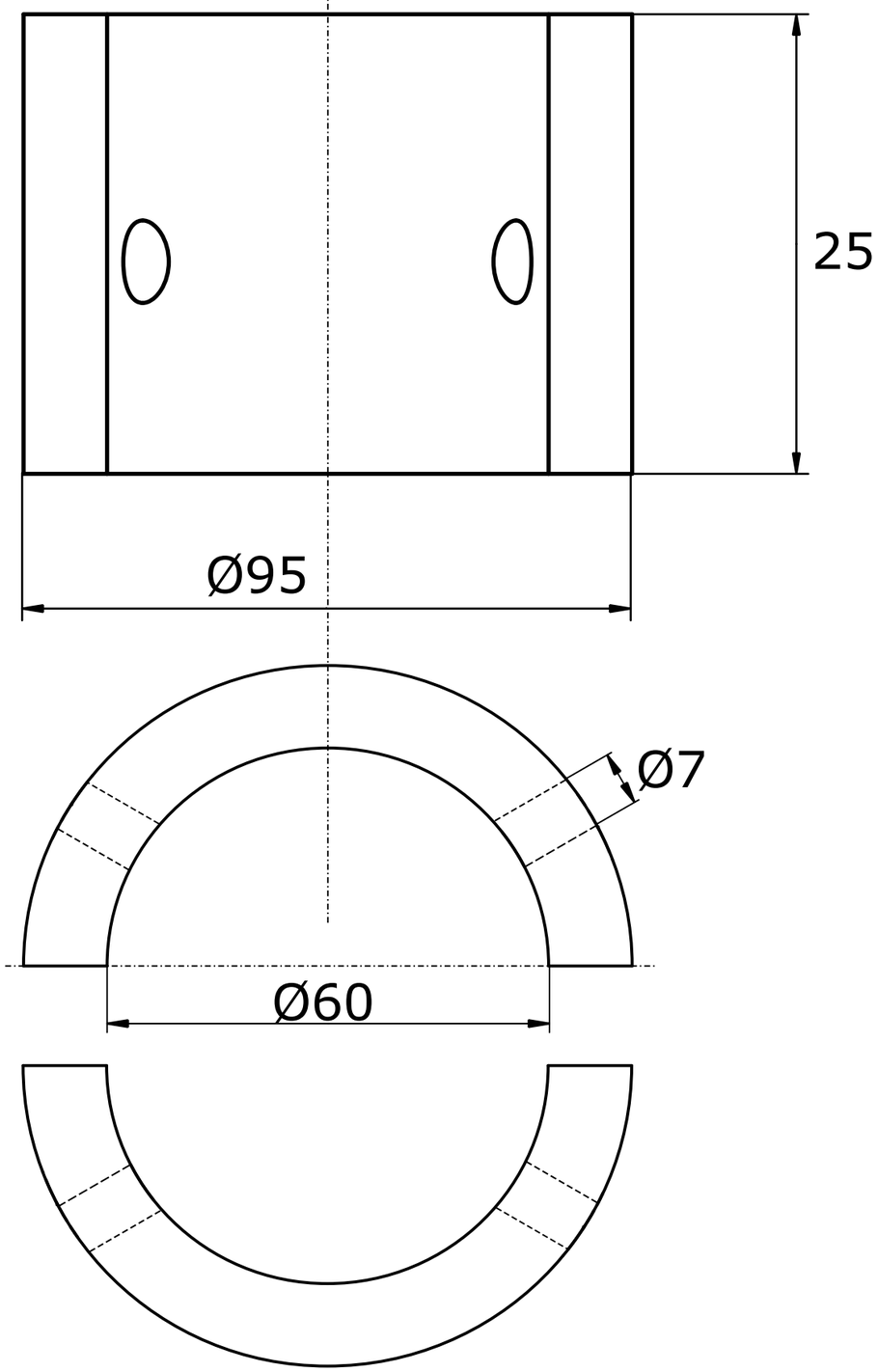

Gekippte-Ansicht

Referenznummer
1553950000

OPFERANODE24.DE	Anoden Kategorie : Anoden kompatibel zu Gori	Artikelnummer: 9630			
	Werkstoff: Zink	Gewicht: 0,870kg			
ISO	Nur zur Information,unterliegt nicht dem Änderungsdienst	Maßstab: 2:1	Zst:	Änderung:	Datum: