Anoden Kompatibel zu Gori

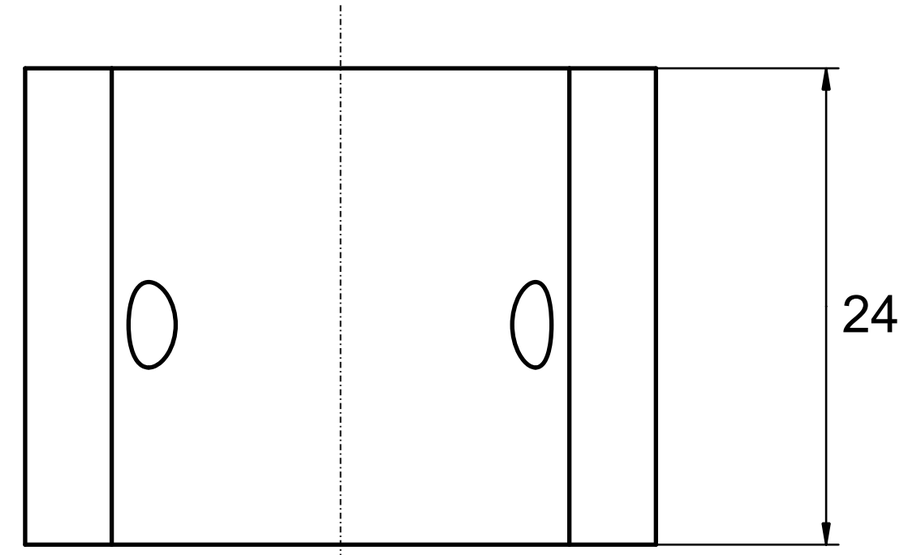

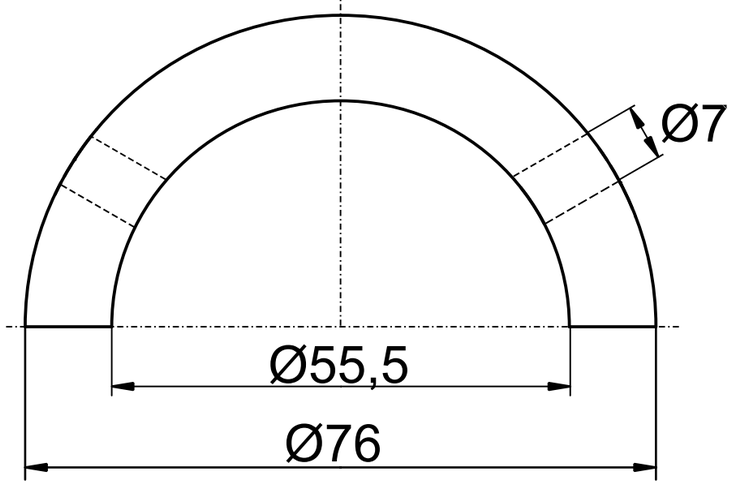

Referenznummer
1552750000

OPFERANODE24.DE	Anoden Kategorie : Anoden kompatibel zu Gori	Artikelnummer: 9631	
	Werkstoff: Zink	Gewicht: 0,360kg	
ISO	Nur zur Information,unterliegt nicht dem Änderungsdienst	Maßstab: 2:1	Zst: Änderung: Datum: