Anoden kompatibel zu Mercury

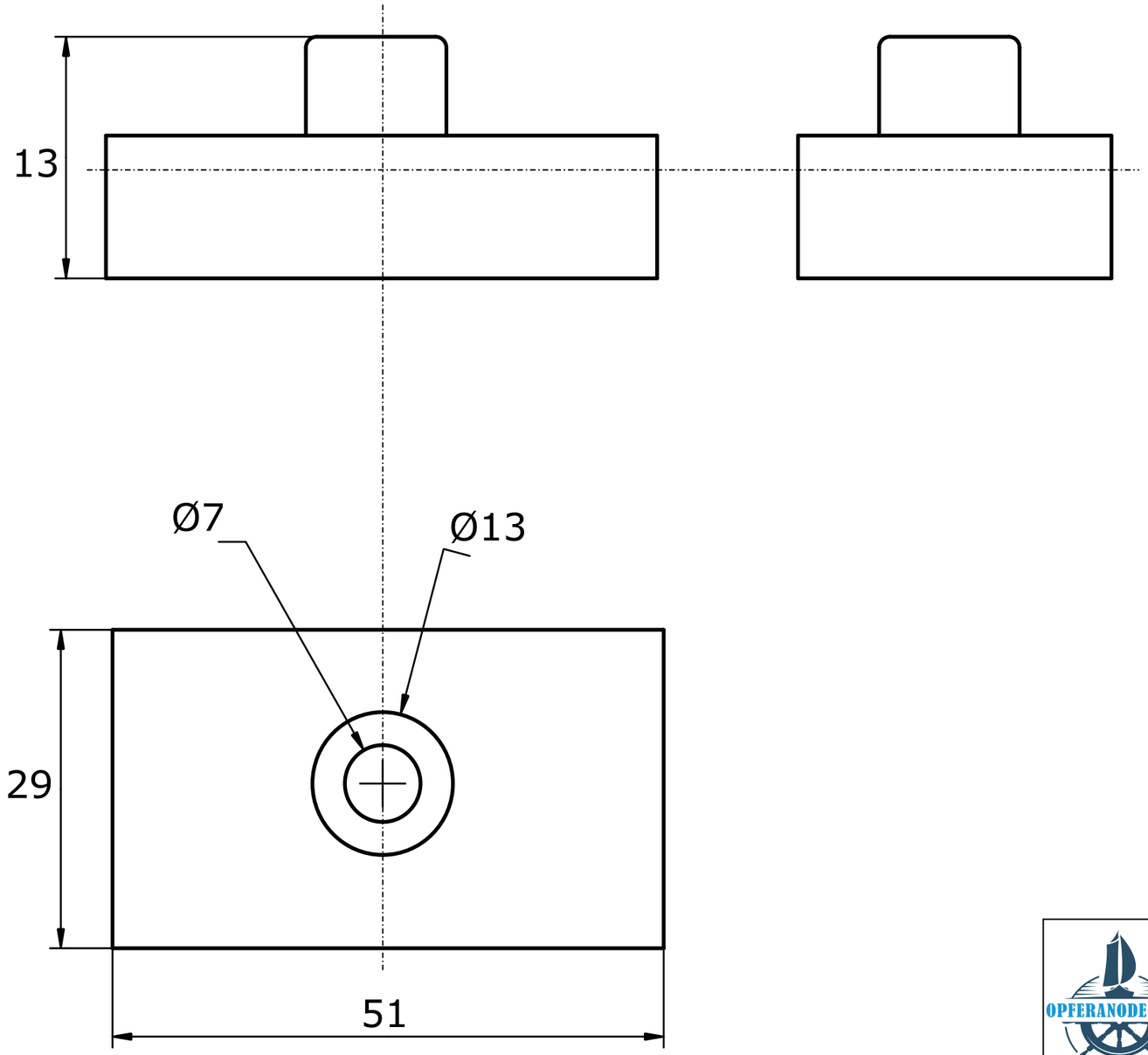

Referenznummer
85824

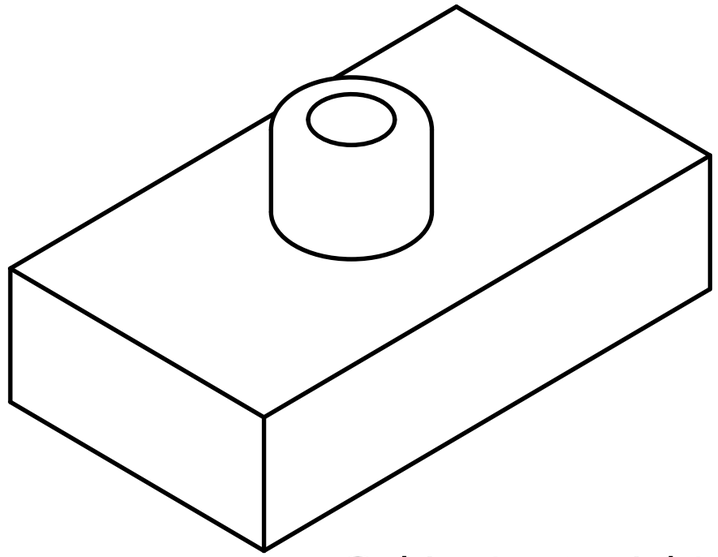

Gekippte-Ansicht

OPFERANODE24.DE	Anoden Kategorie : Anoden kompatibel zu Mercury	Artikelnummer: 9710			
	Werkstoff: Zink	Gewicht: 0,035kg			
ISO	Nur zur Information,unterliegt nicht dem Änderungsdienst	Maßstab: 2:1	Zst:	Änderung:	Datum: