Blockanoden

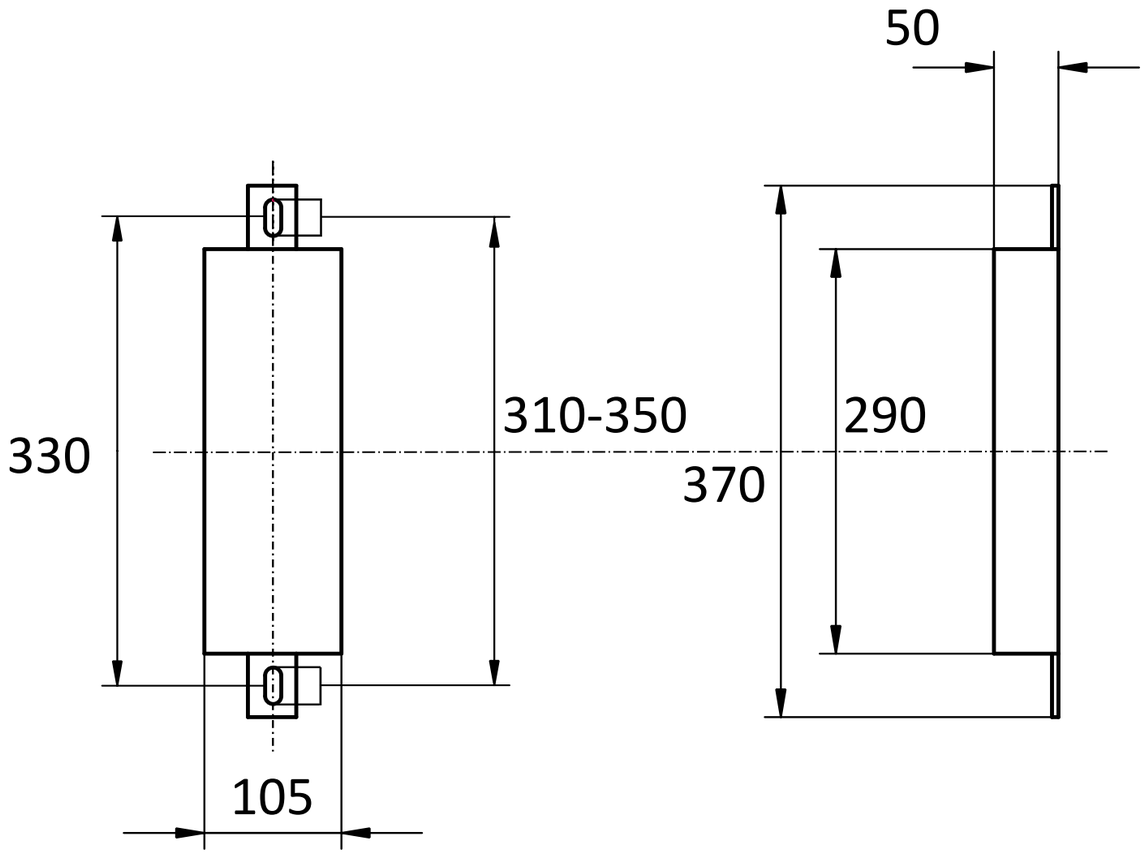

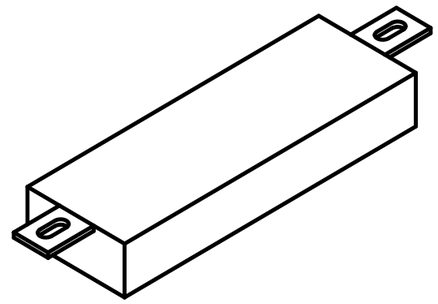

Gekippte-Ansicht

Anoden Kategorie : Blockanoden	Artikelnummer: 9309AL		
Werkstoff: AlZn5In	Gewicht: 3,74kg		
ISO	Nur zur Information,unterliegt nicht dem Änderungsdienst	Maßstab: /	Zst: Änderung: Datum: