Blockanoden

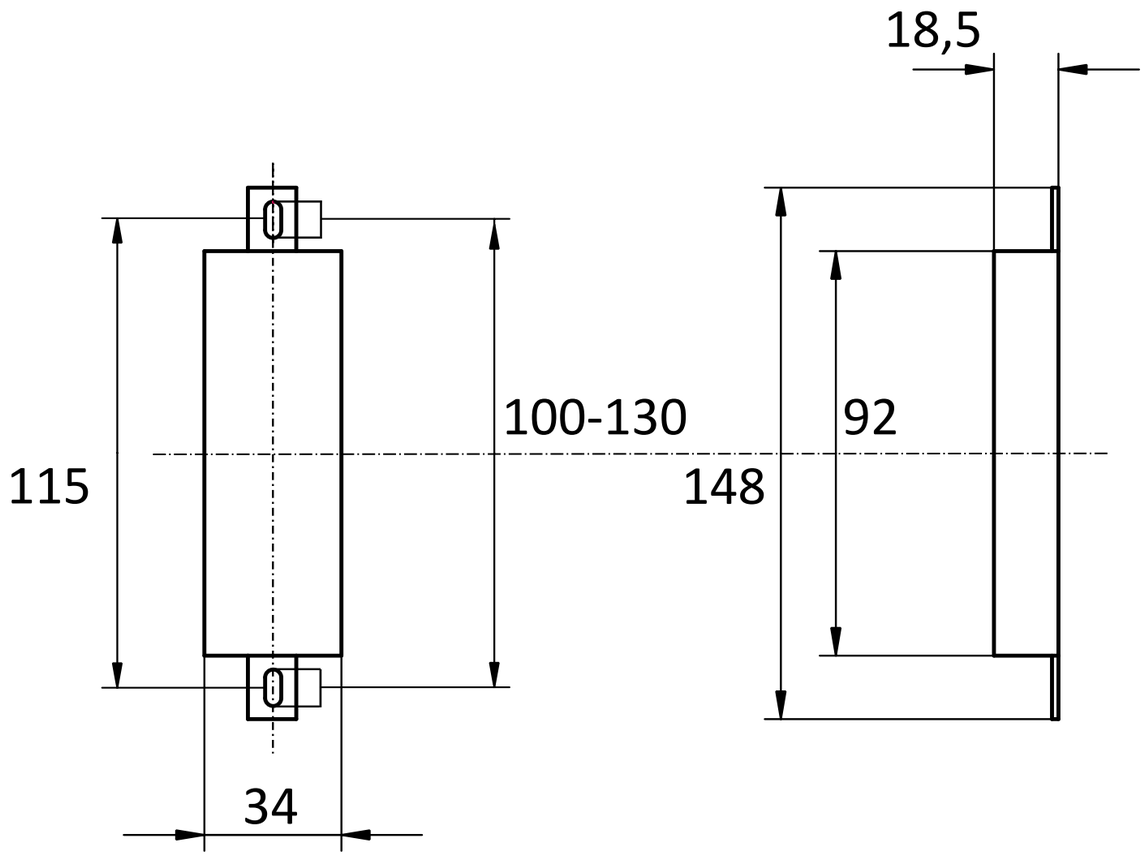

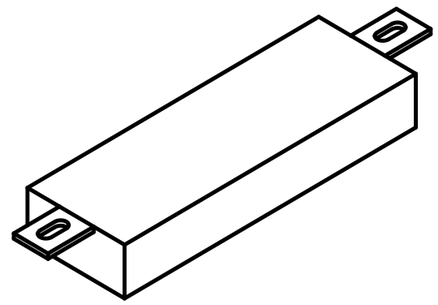

Gekippte-Ansicht

Anoden Kategorie : Blockanoden		Artikelnummer: 9301AL	
Werkstoff: AlZn5In		Gewicht: 0,147kg	
ISO	Nur zur Information,unterliegt nicht dem Änderungsdienst	Maßstab: /	Zst: Änderung: Datum: