Blockanoden

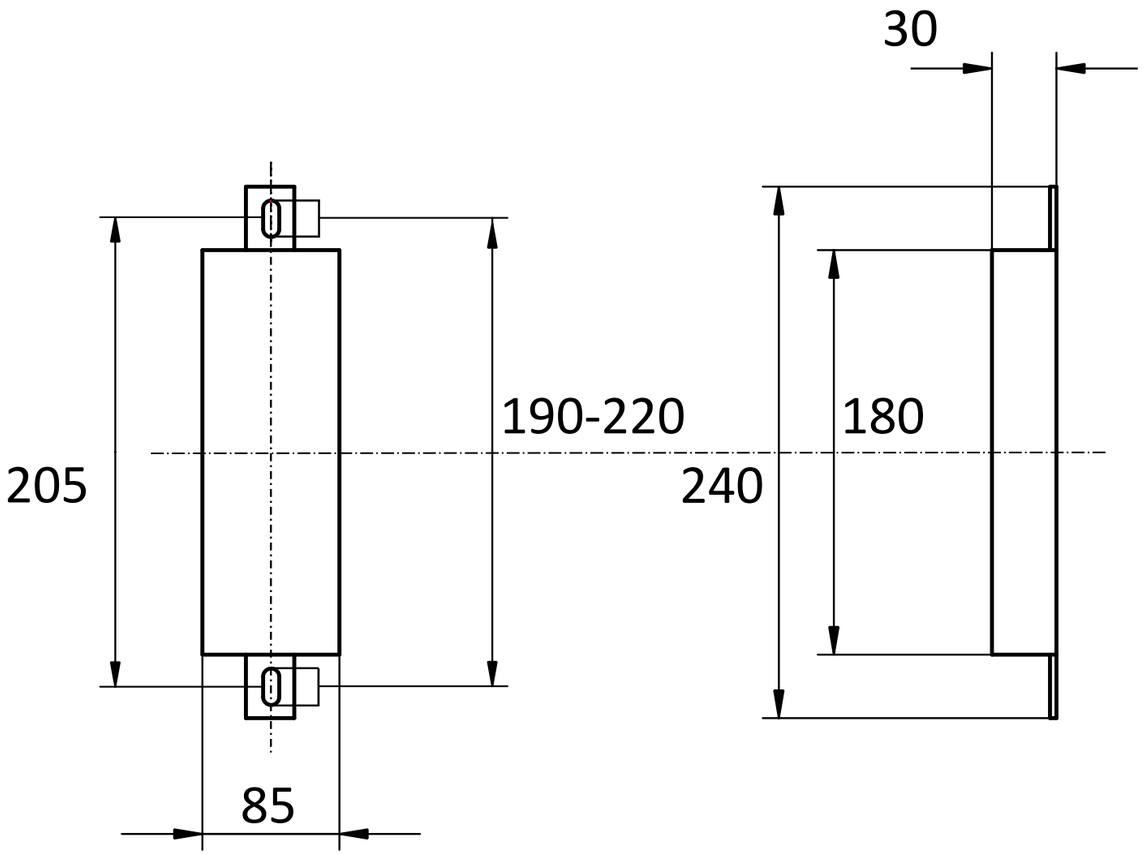

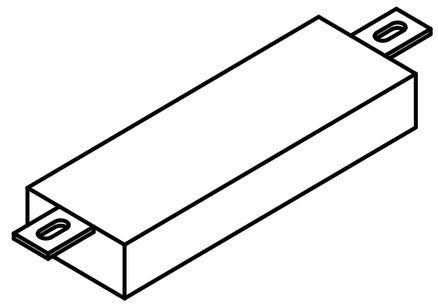

Gekippte-Ansicht

Anoden Kategorie : Blockanoden	Artikelnummer: 9341		
Werkstoff: Zink	Gewicht: 2,85kg		
ISO	Nur zur Information,unterliegt nicht dem Änderungsdienst	Maßstab: /	Zst: Änderung: Datum: