Blockanoden

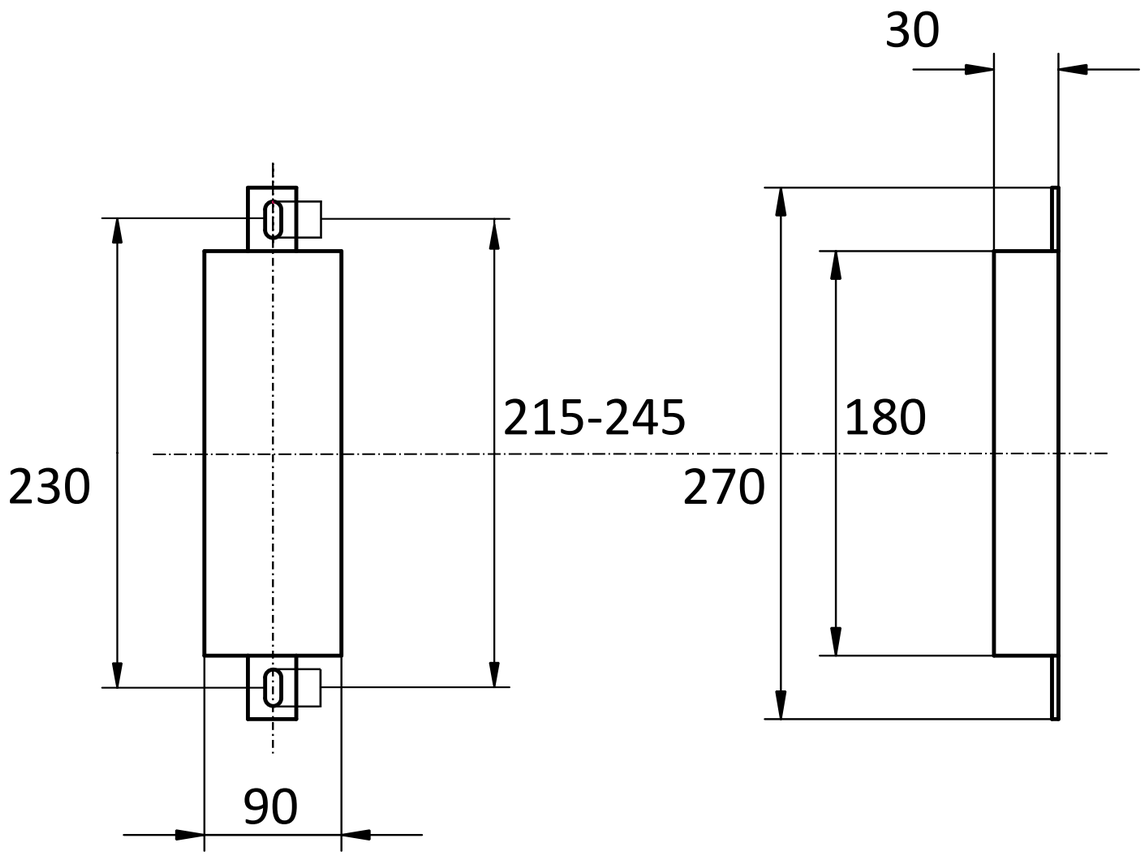

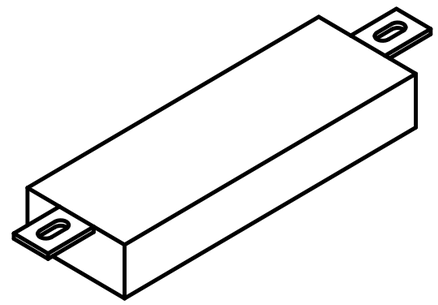

Gekippte-Ansicht

OPFERANODE24.DE	Anoden Kategorie : Blockanoden	Artikelnummer: 9342			
	Werkstoff: Zink	Gewicht: 3,4kg			
ISO	Nur zur Information,unterliegt nicht dem Änderungsdienst	Maßstab: /	Zst:	Änderung:	Datum: