Ovalanode

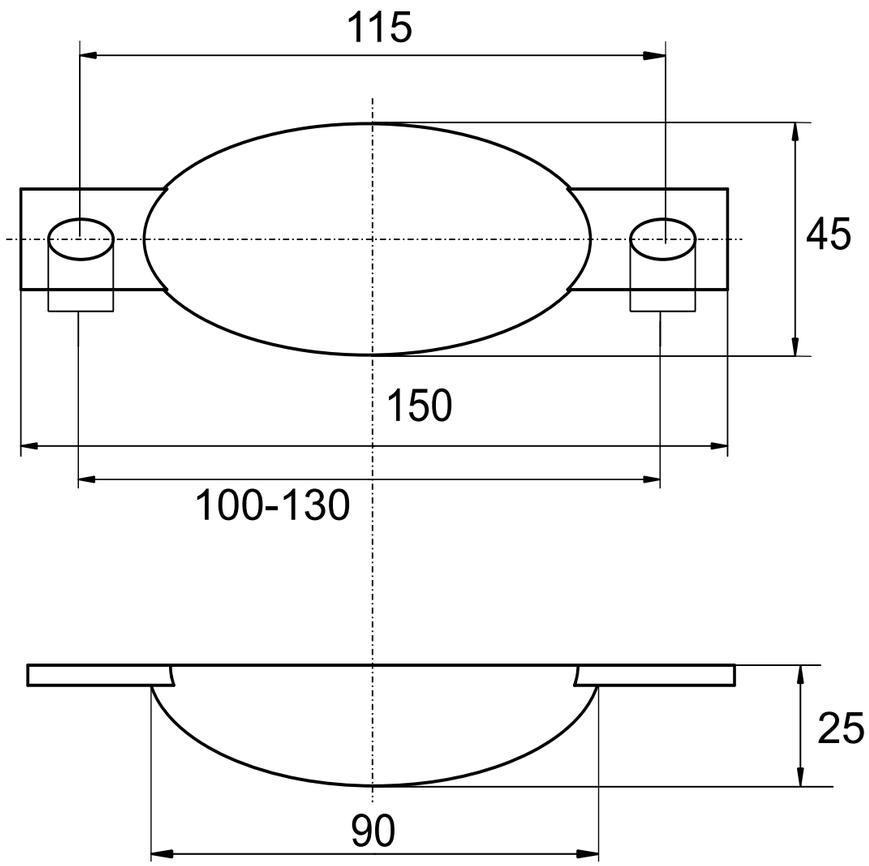

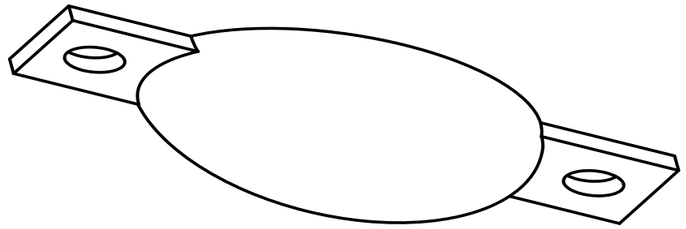

Gekippte-Ansicht

Anoden Kategorie : Ovalanode	Artikelnummer: 9302AL		
Werkstoff: AlZn5In	Gewicht: 0,187kg		
Nur zur Information, unterliegt nicht dem Änderungsdienst	Maßstab: /	Zst:	Änderung: / Datum:

ISO