Ovalanode

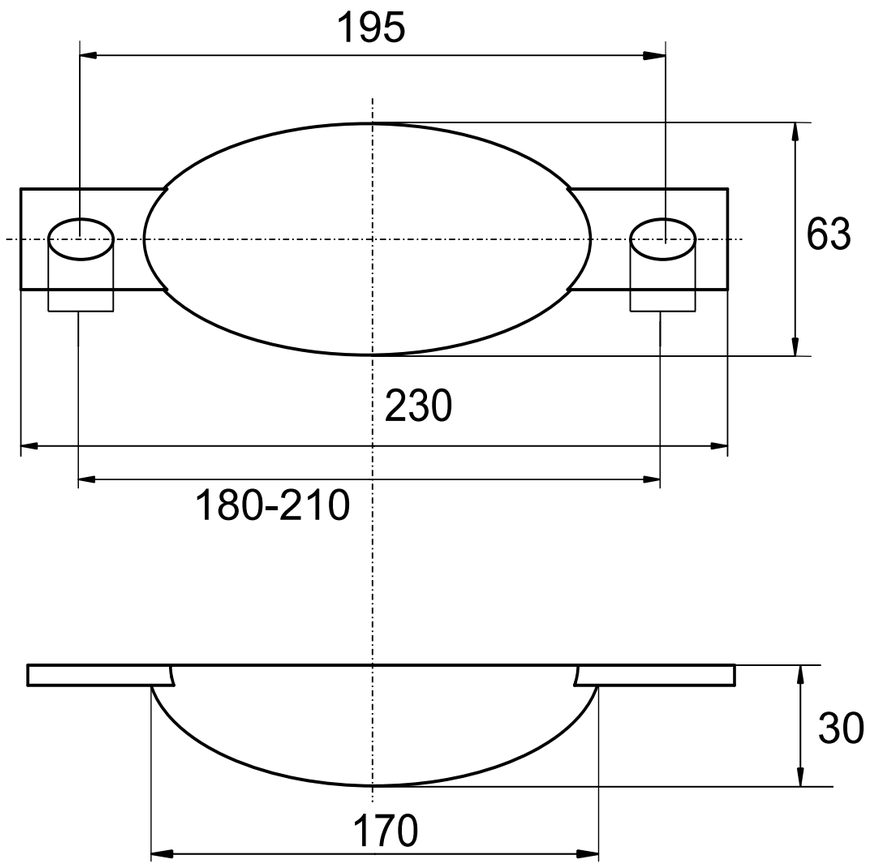

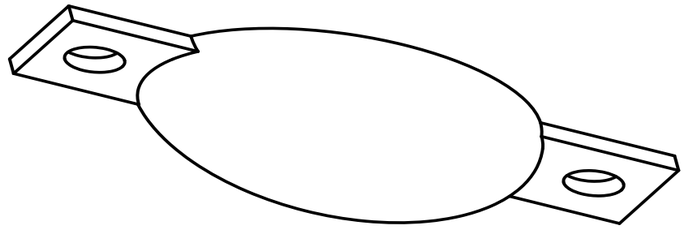

Gekippte-Ansicht

Anoden Kategorie : Ovalanode	Artikelnummer: 9305AL		
Werkstoff: AlZn5In	Gewicht: 0,520kg		
ISO	Nur zur Information, unterliegt nicht dem Änderungsdienst	Maßstab: /	Zst: Änderung: Datum: