Ovalanode

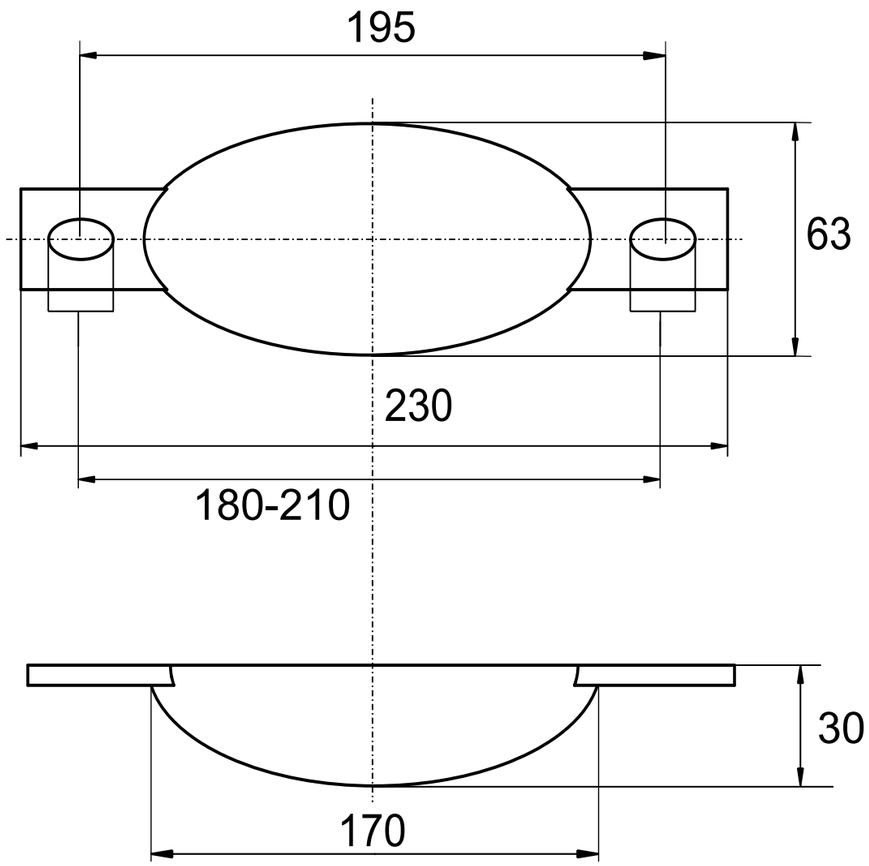

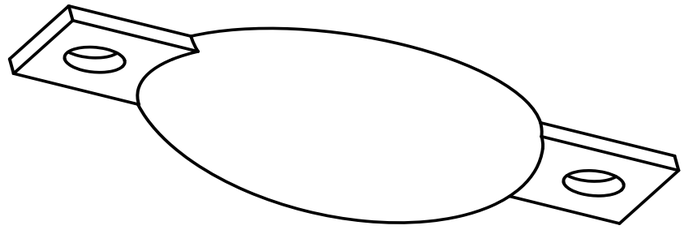

Gekippte-Ansicht

Anoden Kategorie : Ovalanode	Artikelnummer: 9305		
Werkstoff: Zink	Gewicht: 1,29kg		
Nur zur Information, unterliegt nicht dem Änderungsdienst	Maßstab: /	Zst:	Änderung: Datum:

ISO