Ovalanode

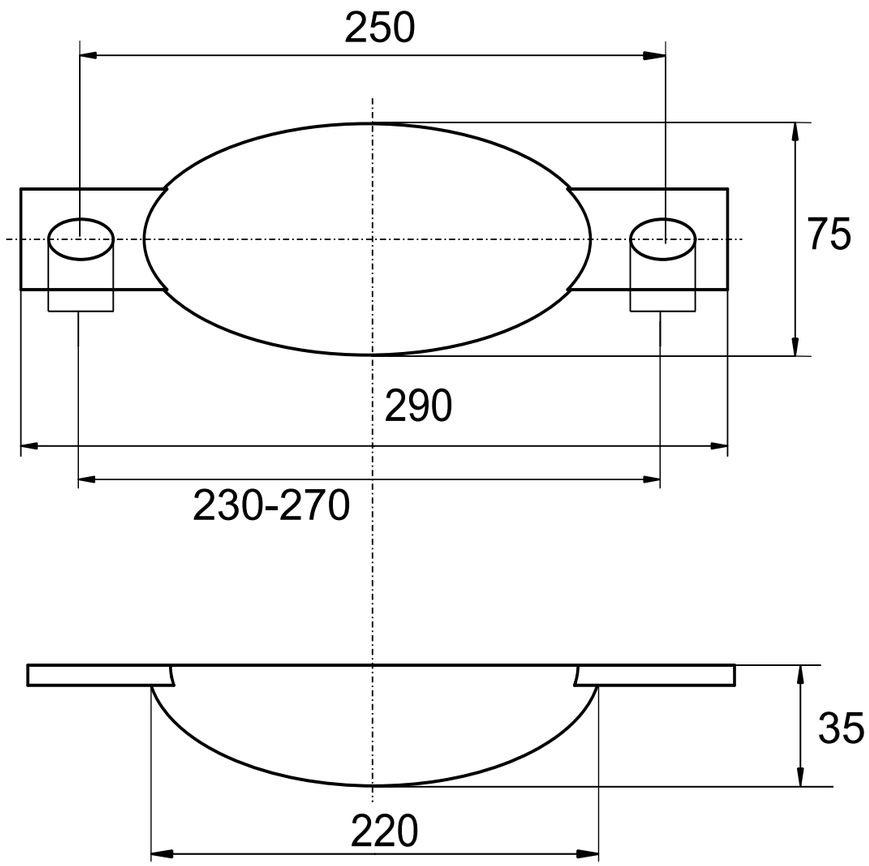

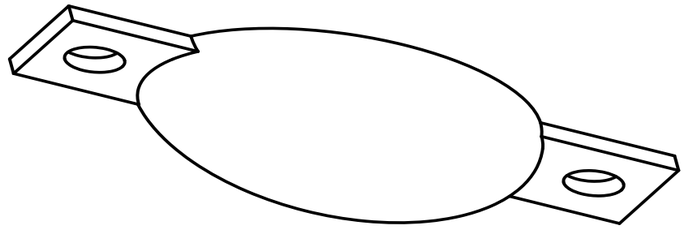

Gekippte-Ansicht

Anoden Kategorie : Ovalanode	Artikelnummer: 9306		
Werkstoff: Zink	Gewicht: 2,20kg		
Nur zur Information, unterliegt nicht dem Änderungsdienst	Maßstab: /	Zst:	Änderung: Datum:

ISO