Ovalanode

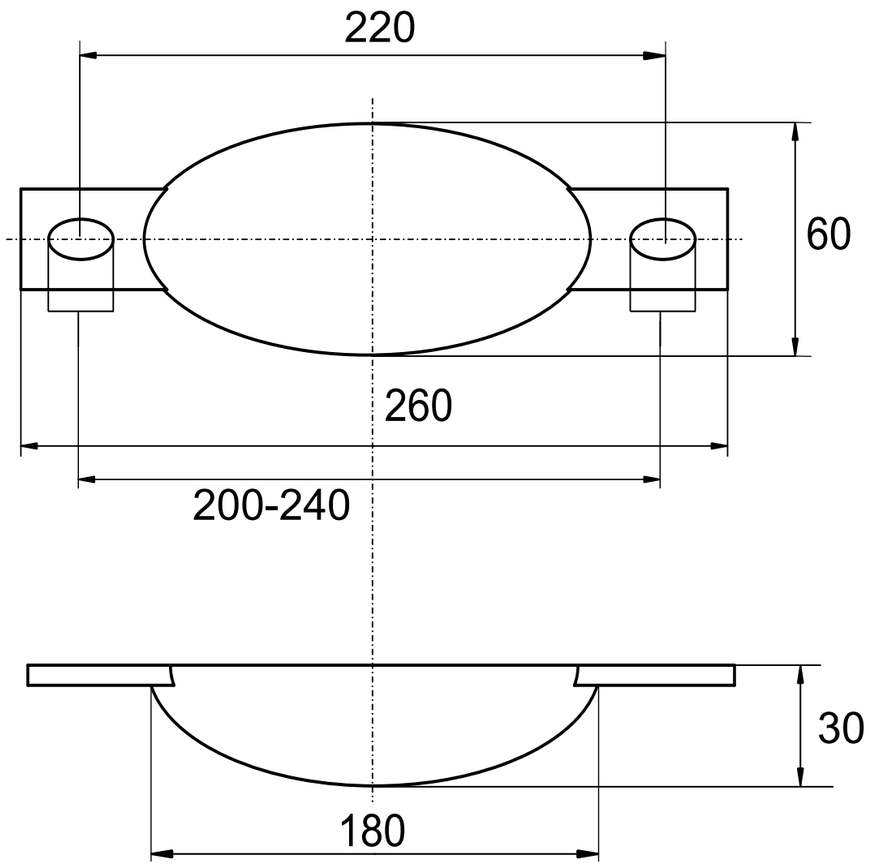

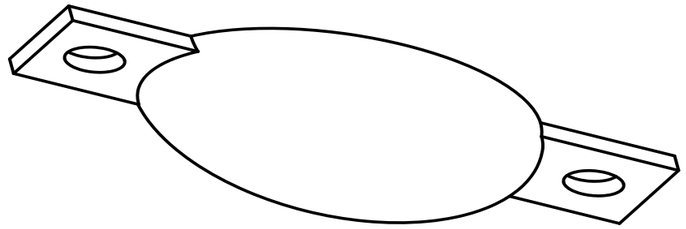

Gekippte-Ansicht

Anoden Kategorie : Ovalanode		Artikelnummer: 9349	
Werkstoff: Zink		Gewicht: 1,33kg	
Nur zur Information, unterliegt nicht dem Änderungsdienst		Maßstab: /	

ISO

Zst: | Änderung: | Datum: