Rumpfanoden

B = Artikel	L = Länge-Block	Br = Breite-Block	H = Höhe-Block	Bo = Bohrung	Lom = Lochabstand in (mm)	Gewicht in (kg)
9326AL	150	60	27	10	80	0,364
9327AL	240	60	27	11	140	0,861
9328AL	330	70	35	15	200	1,615
9343AL	350	75	55	15	200	2,800

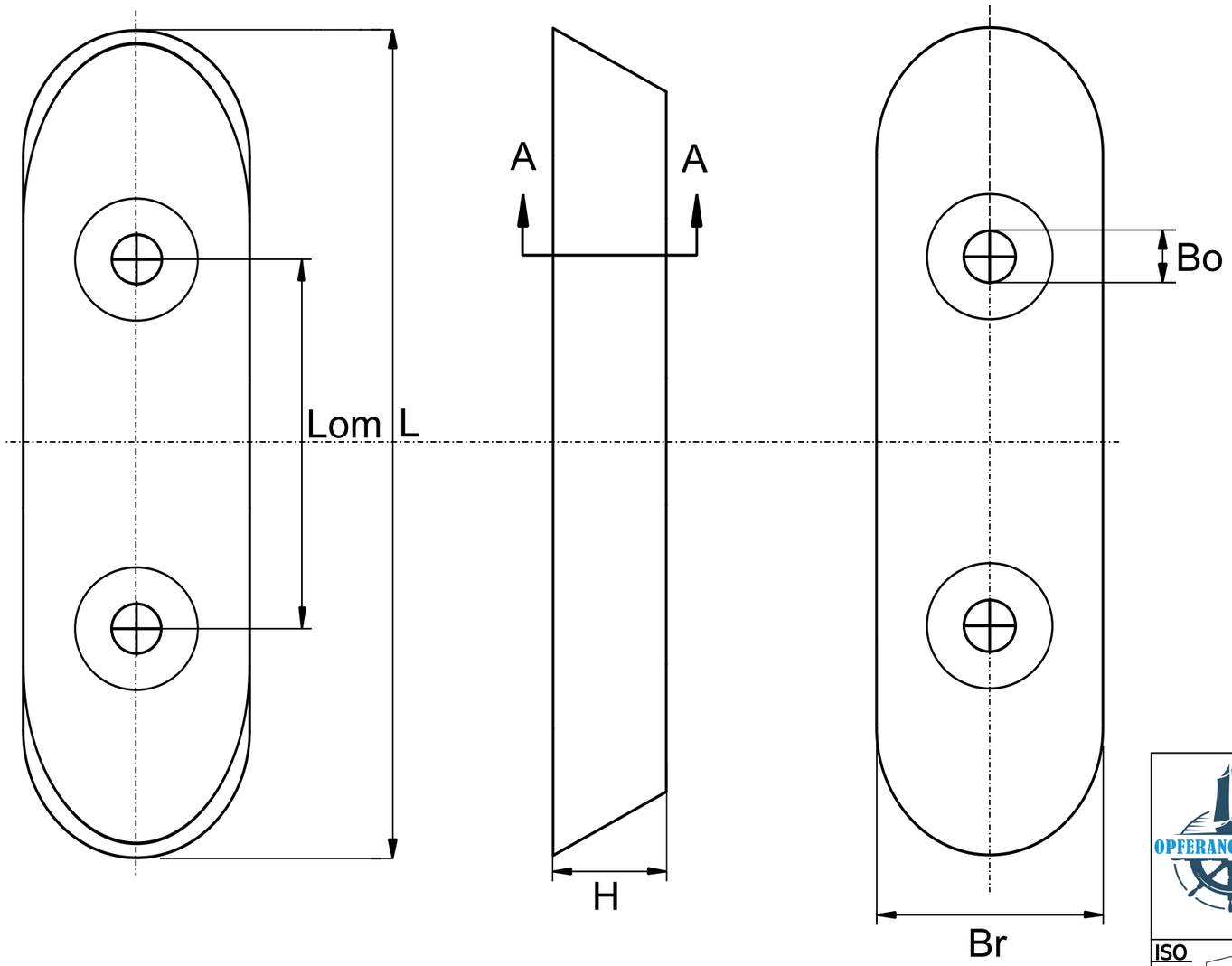

OPFERANODE24.DE	Anoden Kategorie : Rumpfanoden	Artikelnummer: Siehe Spalte "B"	
	Werkstoff: AlZn5In	Gewicht: Siehe Tabelle	
ISO	Nur zur Information, unterliegt nicht dem Änderungsdienst	Maßstab: 1:1	Zst: Änderung: Datum: