Propelleranode kompatibel zu Gori

Referenznummer
Wellenanlage 18″ – 20″ | 3-flg | 1553000000 |

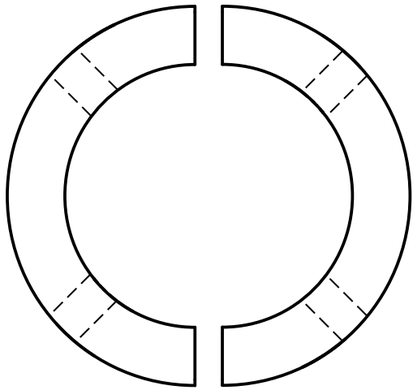

Draufsicht

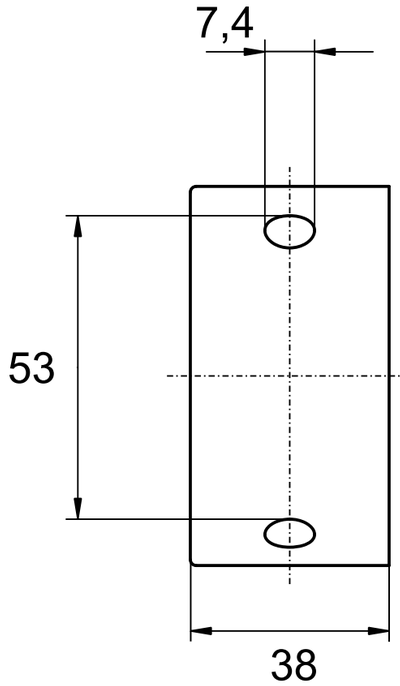

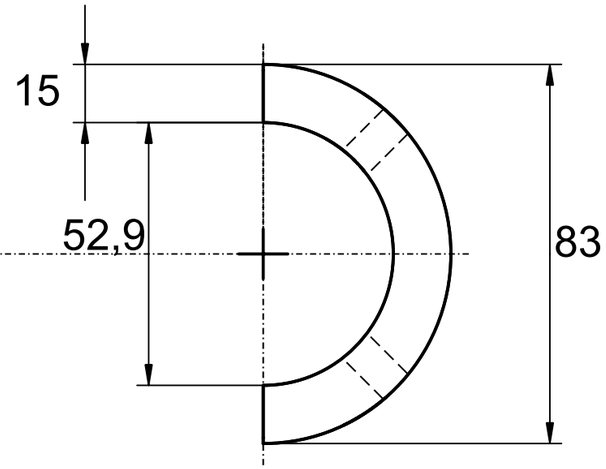

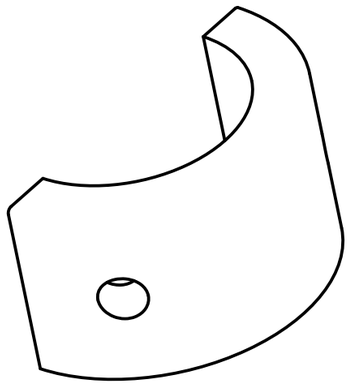

Gekippte-Ansicht

OPFERANODE24.DE	Anoden Kategorie : Propelleranode	Artikelnummer: 9633			
	Werkstoff: Zink	Gewicht: 0,780kg			
ISO	Nur zur Information, unterliegt nicht dem Änderungsdienst	Maßstab: 1:1	Zst:	Änderung:	Datum: