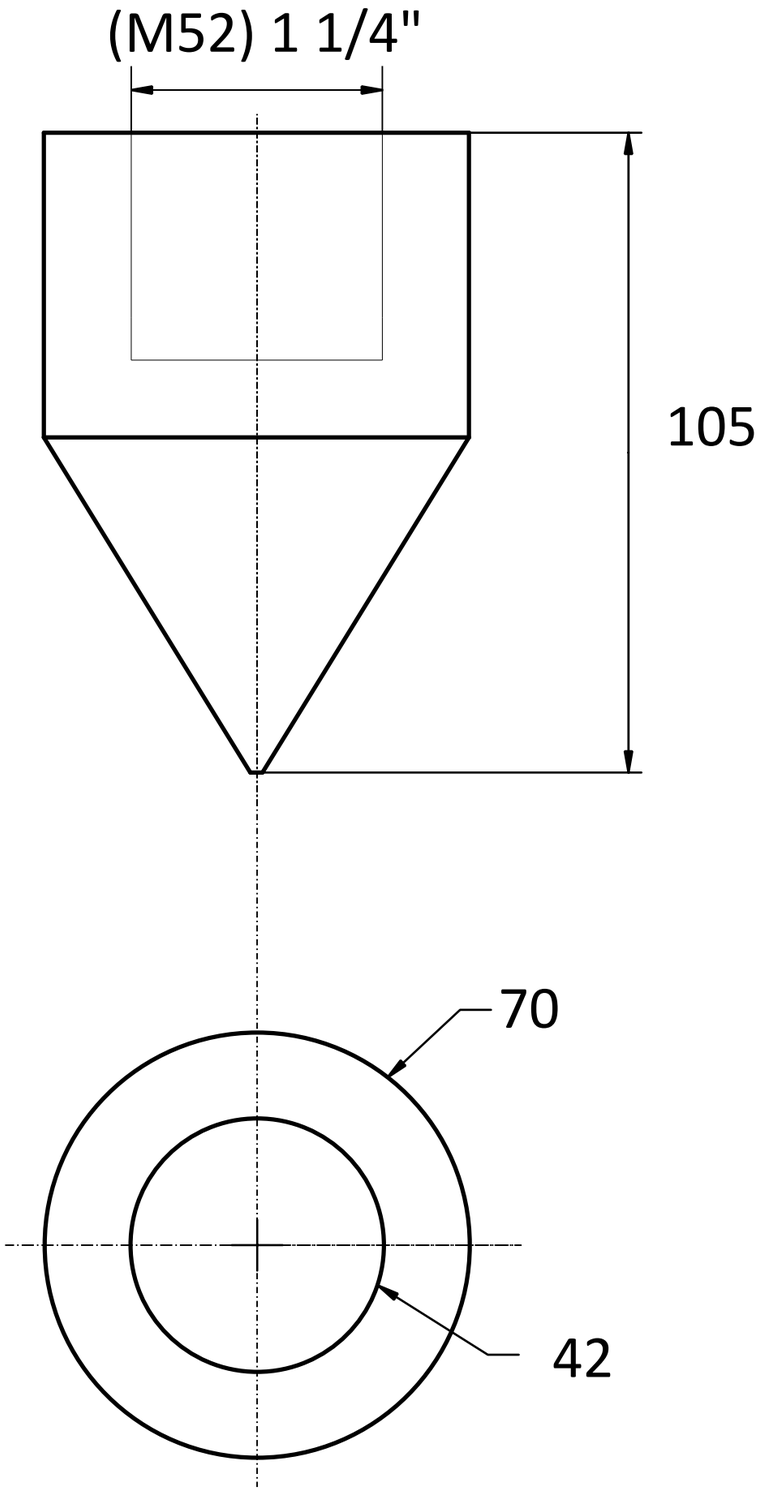

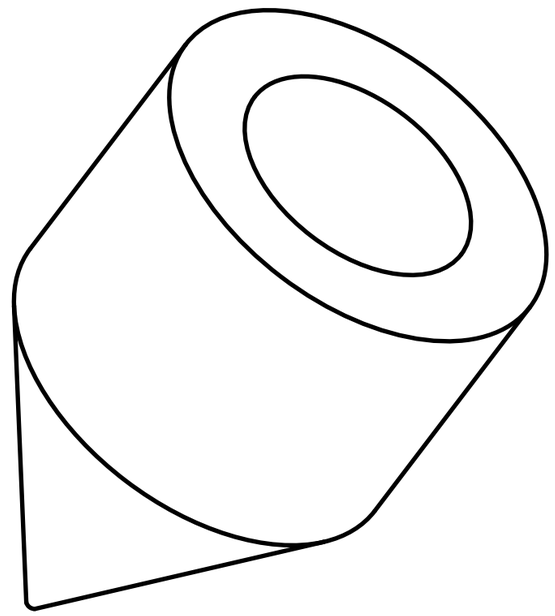

Gekippte Seitenansicht

OPFERANODE24.DE	Anoden Kategorie : Wellenendanode	Artikelnummer: 9447AL			
	Werkstoff: AlZn5In	Gewicht: 0,122kg			
ISO	Nur zur Information,Unterliegt nicht dem Änderungsdienst	Maßstab: 1:1	Zst:	Änderung:	Datum: