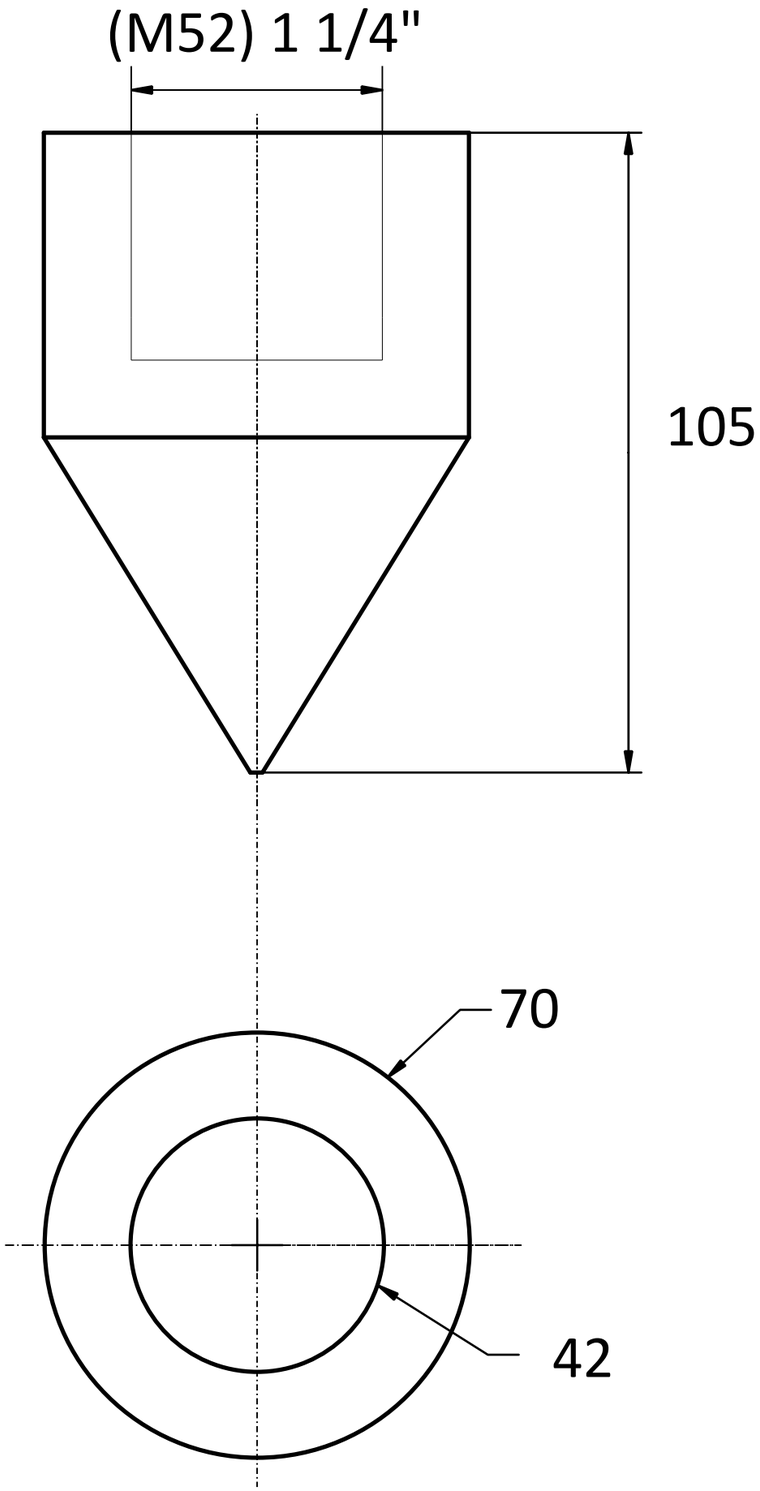


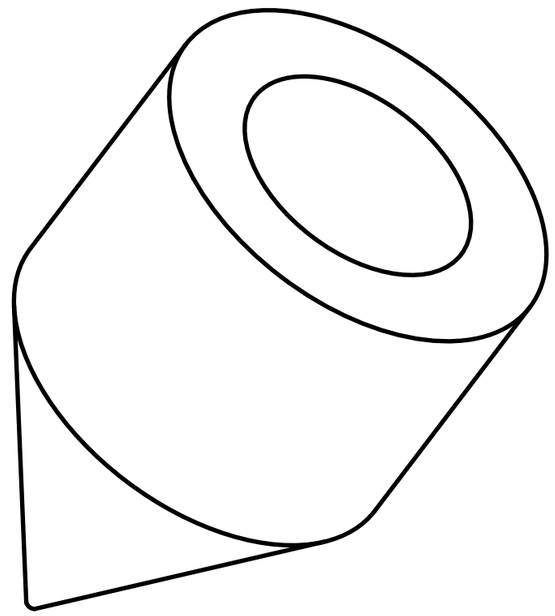

Gekippte Seitenansicht

| | | | |
|---|---|---|---|
| Anoden Kategorie : Wellenendanode | Artikelnummer: 9447 | | |
| Werkstoff: Zink | Gewicht: 1,250kg | | |
| Nur zur Information, unterliegt nicht dem Änderungsdienst | Maßstab: 1:1 | Zst: | Änderung: Datum: |

ISO