Anoden kompatibel zu BMW

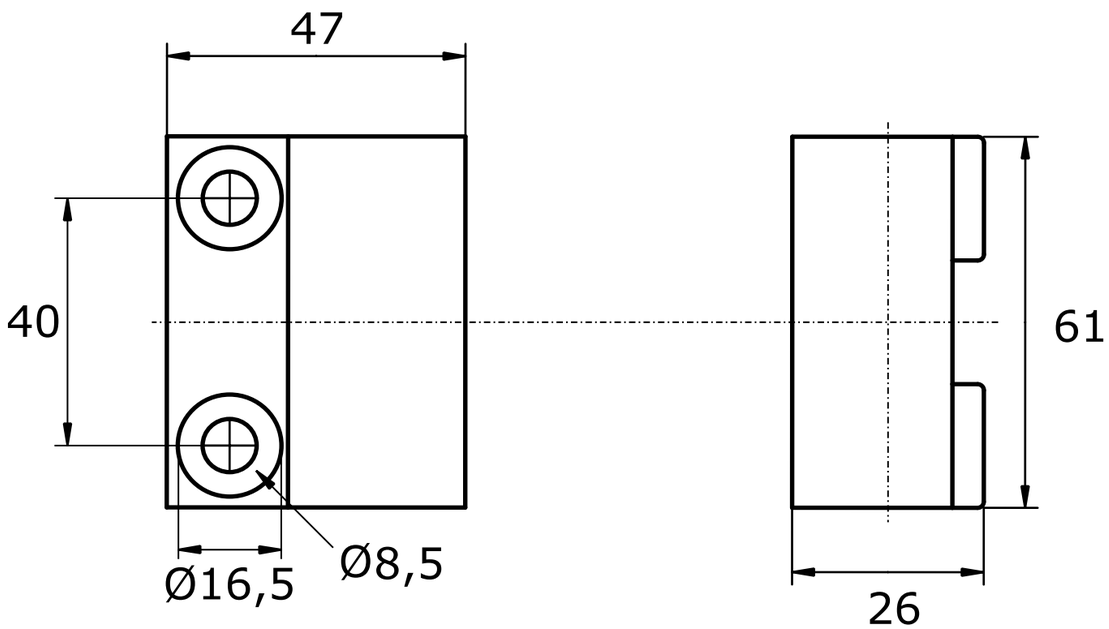

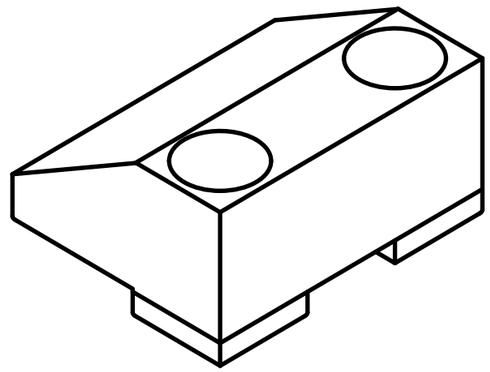

Gekippte-Ansicht

Referenznummer Original
96501030014

Anoden Kategorie : Anodenblock	Artikelnummer: 9520	
Werkstoff: Zink	Gewicht: 0,320kg	
ISO	Nur zur Information,unterliegt nicht dem Änderungsdienst	Maßstab: 1:1

Zst: Änderung: Datum: