Anoden kompatibel zu Mercury

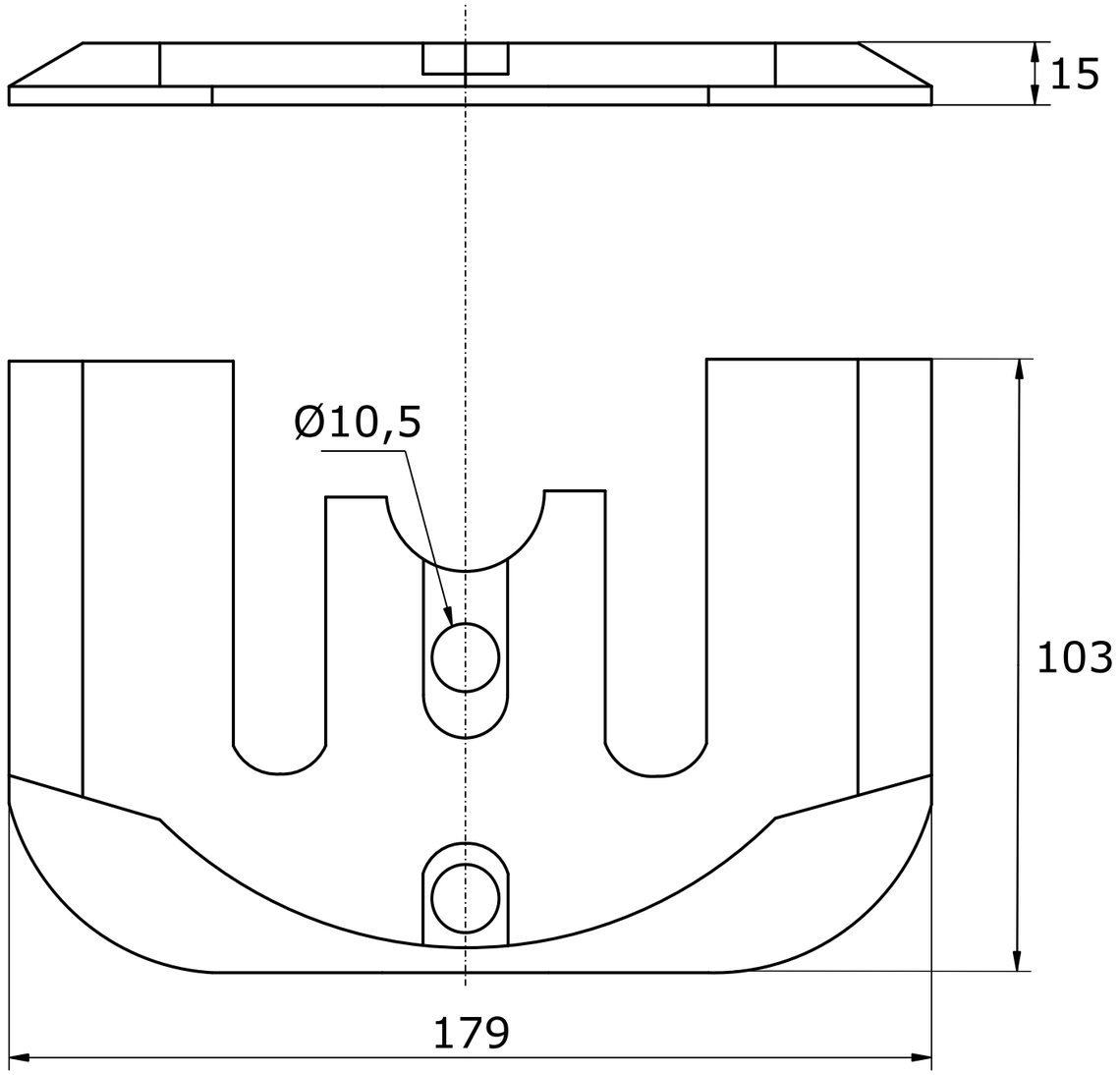

Referenznummer Mercury
821630/2

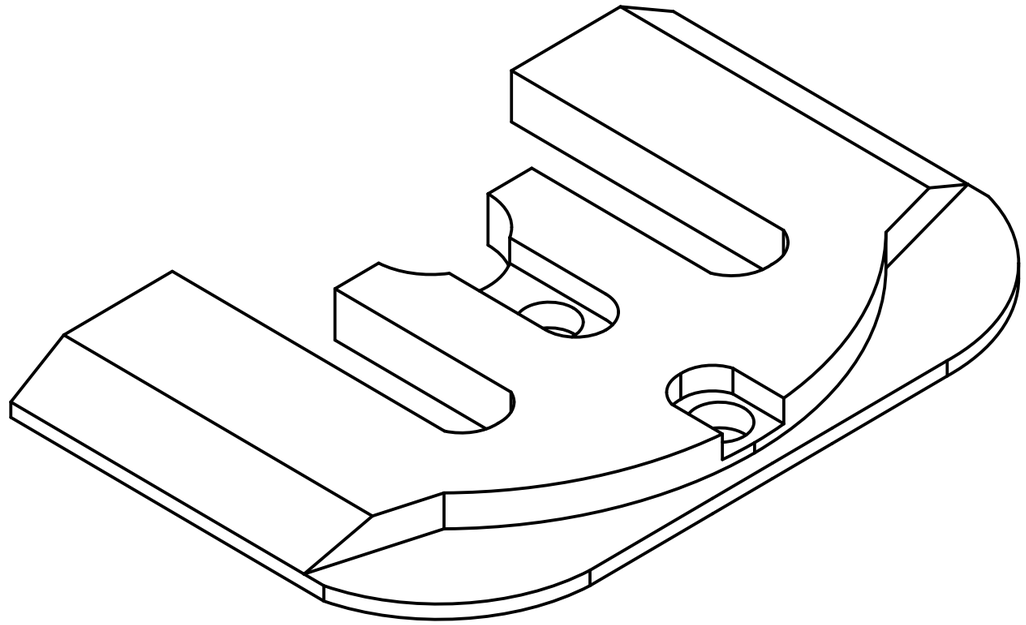

Gekippte-Ansicht

OPFERANODE24.DE	Anoden Kategorie : Anoden kompatibel zu Mercury	Artikelnummer: 9702			
	Werkstoff: Zink	Gewicht: 1,05kg			
ISO	Nur zur Information,unterliegt nicht dem Änderungsdienst	Maßstab: 1:1	Zst:	Änderung:	Datum: