Anoden kompatibel zu Yamaha

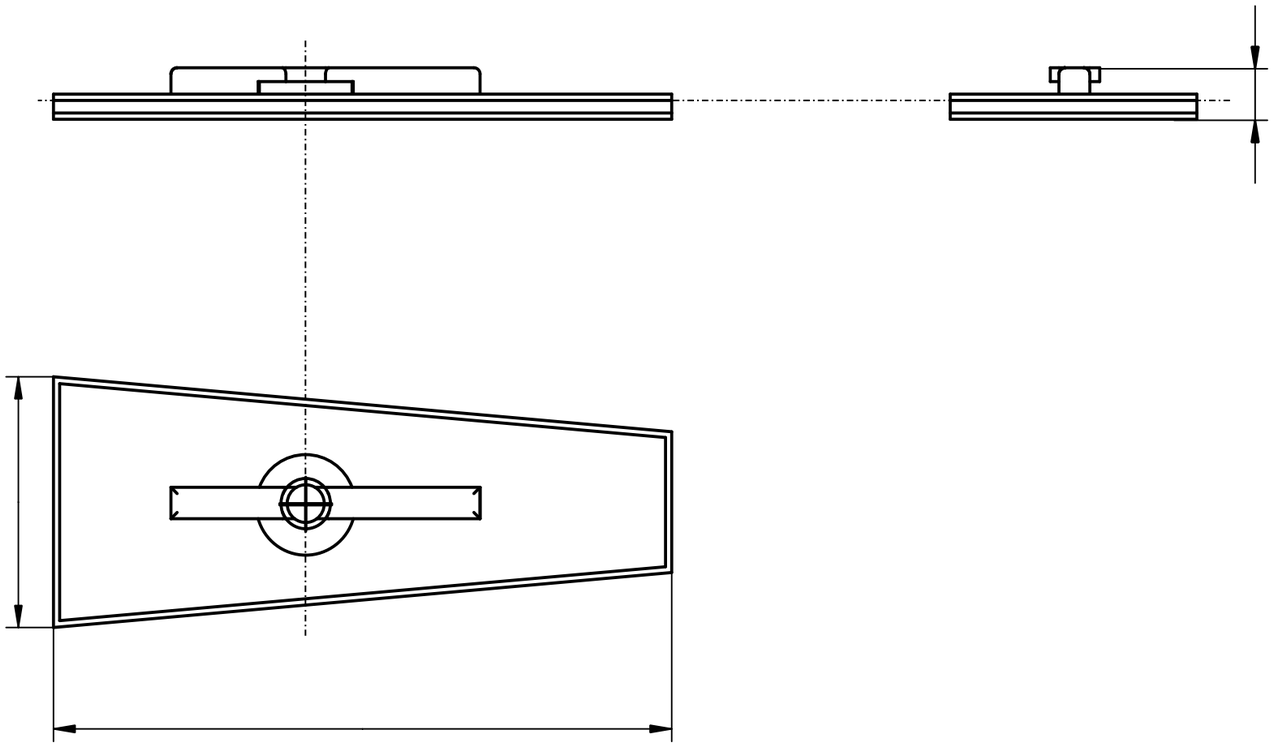

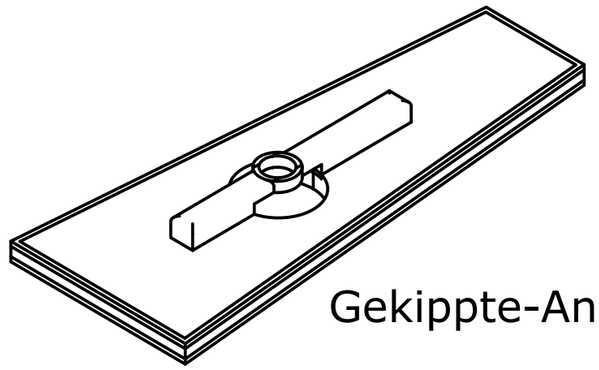

Gekippte-Ansicht

OPFERANODE24.DE	Anoden Kategorie : Anoden kompatibel zu Yamaha	Artikelnummer: 9535	
	Werkstoff: Zink	Gewicht:	
ISO	Nur zur Information,Unterliegt nicht dem Änderungsdienst	Maßstab: 1:1	Zst: / Änderung: / Datum: