Anoden kompatibel zu Mercury

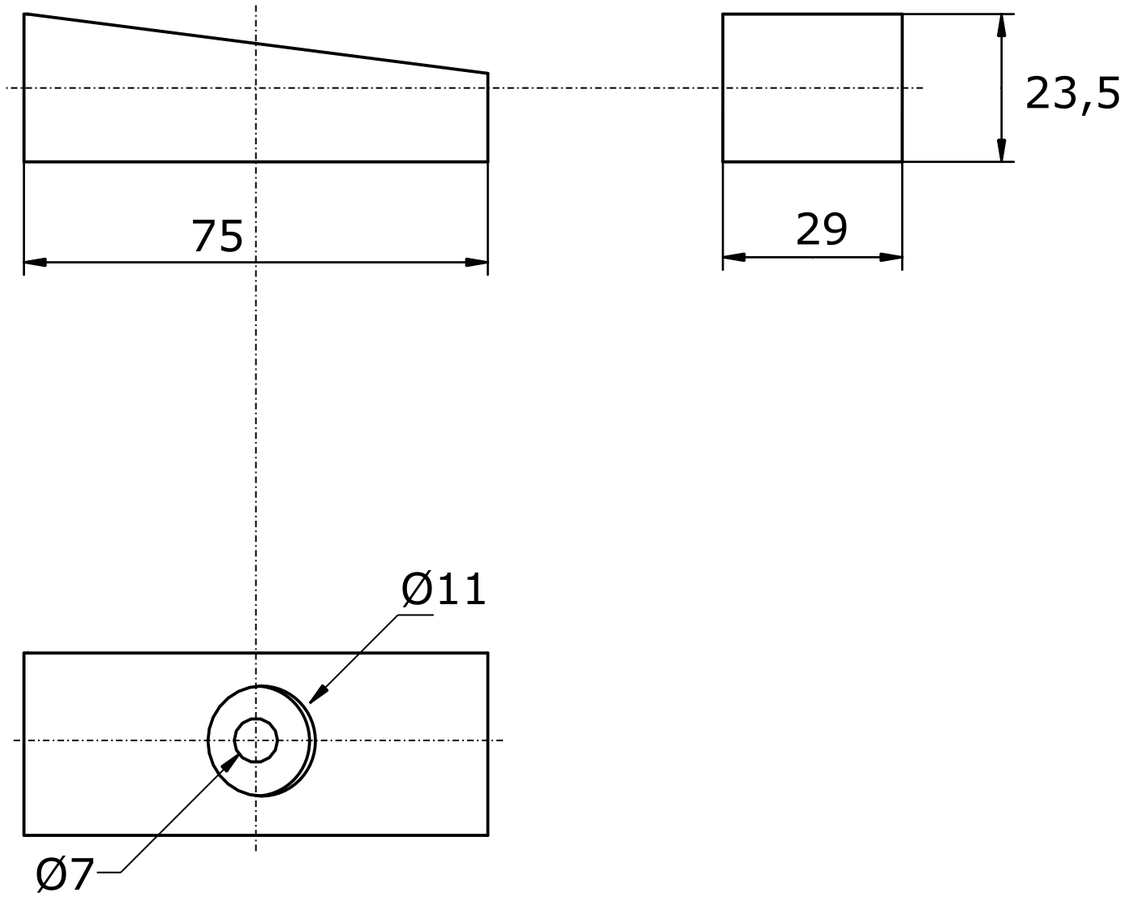

Referenznummer
826134

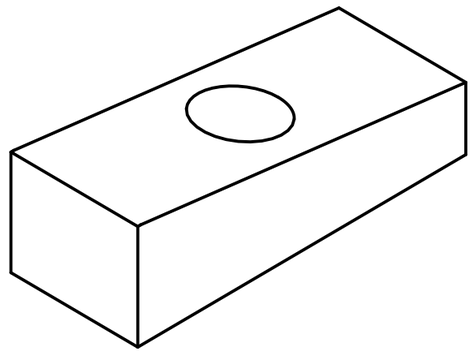

Gekippte-Ansicht

OPFERANODE24.DE	Anoden Kategorie : Anoden kompatibel zu Mercury	Artikelnummer: 9700			
ISO	Werkstoff: Zink	Gewicht: 0,550kg			
	Nur zur Information,unterliegt nicht dem Änderungsdienst	Maßstab: 1:1	Zst:	Änderung:	Datum: